FLC1200FW

Proyector LED deportivo modelo FLC1200CW de la marca SilverSun, de 4 módulos, con diámetro de 52 cm, ángulo de apertura 25° y regulable 1-10V. Cuerpo de aluminio color negro y difusor de lente óptica de policarbonato. Temperatura de color 5700K, flujo luminoso 162.000lm, índice de reproducción cromática >70, 1200W de consumo, tensión de red 100-277 VAC / 50-60Hz y protección IP66 e IK10. Dimensiones 520 mm de diámetro x 515 mm de profundo y 23 Kg de peso. Incluye brazo de sujeción.

DATOS LUMÍNICOS

Flujo luminoso	162.000 lm
Eficiencia	135 lm/W
Reproducción cromática	≥70
Temperatura de color	5700K
Consistencia cromática (sdcm)	3,4

DATOS ELÉCTRICOS

Potencia	1200W
Tensión nominal	100-277V AC
Frecuencia de red	50/60Hz
Factor de potencia	≥0,95
Distorsión armónica THD	<20%
Corriente de arranque	13,4A
Unidades máx por MCB C16	1
Regulable	1-10V
Fuente alimentación	Interna
Clase de protección	Clase I

DATOS ÓPTICOS

Ángulo de luz	25°
Tipo de difusor	Lente Óptica
Material del difusor	Policarbonato

DATOS MECÁNICOS

Material del cuerpo	Aluminio
Color del cuerpo	Negro RAL9004
Grado de protección IP	IP65
Grado de protección IK	IK10

DATOS FUNCIONALES

Temperatura de trabajo	-30ºC a 40ºC
Vida útil (L70B50 25º)	>163.000h

DATOS LOGÍSTICOS

Código EAN	8436546699378
Dimensiones equipo	Ø520x515mm
Peso equipo	23 kg
Unidades por caja	1
Dimensiones caja	620x570x415mm
Peso caja	27 kg

DISTRIBUCIÓN

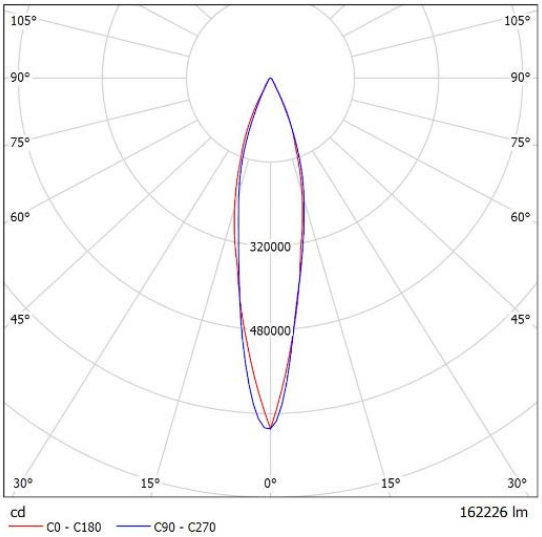
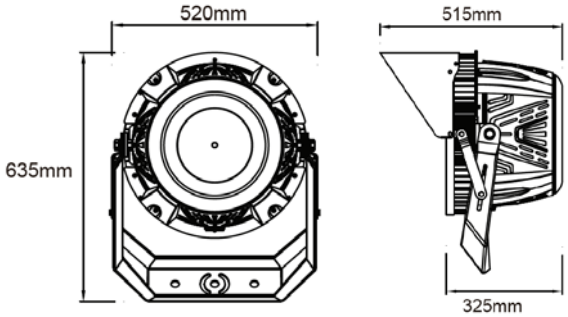
DIMENSIONES