# HBG100CWD

Lámpara LED de almacén modelo HBG100CWD de la marca SilverSun, con diámetro de 20 cm, ángulo de apertura 80° y regulable 1-10V. Cuerpo de aluminio color negro y difusor de lente óptica de policarbonato. Temperatura de color 5000K, flujo luminoso 15.000lm, índice de reproducción cromática >70, 100W de consumo, tensión de red 220-240 VAC / 50-60Hz y protección IP65. Dimensiones 200 mm de diámetro x 178 mm de alto y 2,5 Kg de peso. Incluye gancho de sujeción.

**DATOS LUMÍNICOS**

| | |
|---|---|
| Flujo luminoso | 15.000 lm |
| Eficiencia | 150 lm/W |
| Reproducción cromática | ≥70 |
| Temperatura de color | 5000K |
| Consistencia cromática (sdcm) | 1,9 |

**DATOS ELÉCTRICOS**

| | |
|---|---|
| Potencia | 100W |
| Tensión nominal | 220-240V AC |
| Frecuencia de red | 50/60Hz |
| Factor de potencia | 0,98 |
| Distorsión armónica THD | <15% |
| Corriente de arranque | 80A |
| Unidades máx por MCB C16 | 8 |
| Regulable | 1-10V |
| Fuente alimentación | Integrado |
| Clase de protección | Clase I |

**DATOS ÓPTICOS**

| | |
|---|---|
| Ángulo de luz | 80° |
| Tipo de difusor | Lente Óptica |
| Material del difusor | Policarbonato |

**DATOS MECÁNICOS**

| | |
|---|---|
| Material del cuerpo | Aluminio |
| Color del cuerpo | Negro RAL9004 |
| Grado de protección IP | IP65 |
| Grado de protección IK | IK08 |

**DATOS FUNCIONALES**

| | |
|---|---|
| Temperatura de trabajo | -40ºC a 50ºC |
| Vida útil (L70B50 25º) | >100.000h |

**DATOS LOGÍSTICOS**

| | |
|---|---|
| Código EAN | 8436546698203 |
| Dimensiones equipo | Ø200x178mm |
| Peso equipo | 2,5 kg |
| Unidades por caja | 1 |
| Dimensiones caja | 250x250x230mm |
| Peso caja | 3,2 kg |

**DISTRIBUCIÓN**

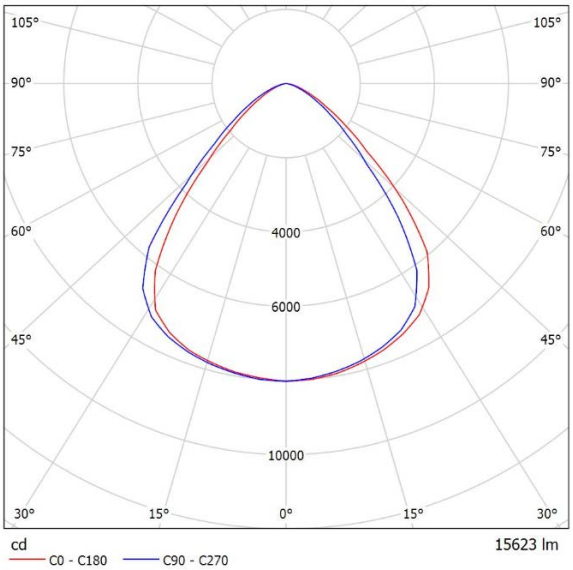

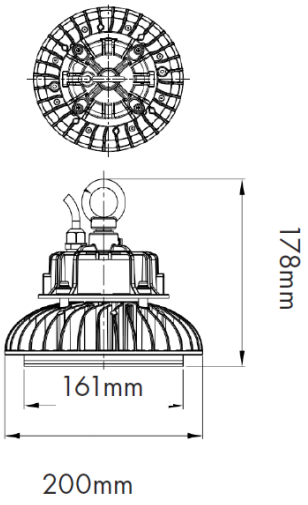
**DIMENSIONES**