STH60NWS

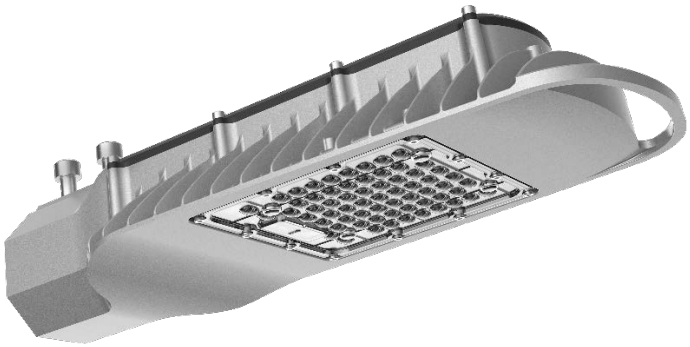

Vial LED modelo STH60NWS de la marca SilverSun, de 39 cm de largo, ángulo de apertura asimétrico y con sensor de luminosidad integrado. Cuerpo de aluminio color gris y difusor de lente óptica de policarbonato. Temperatura de color 4000K, flujo luminoso 7.200lm, índice de reproducción cromática >70, 60W de consumo, tensión de red 120-277 VAC / 50-60Hz y protección IP66 e IK09. Dimensiones 385mm de largo x 160 mm de ancho y 95mm de alto y 2,2 Kg de peso.

DATOS LUMÍNICOS

Flujo luminoso	7.200 lm
Eficiencia	120 lm/W
Reproducción cromática	≥70
Temperatura de color	4000K
Consistencia cromática (sdcm)	3,1

DATOS ELÉCTRICOS

Potencia	60W
Tensión nominal	120-277V AC
Frecuencia de red	50/60Hz
Factor de potencia	≥0,95
Distorsión armónica THD	<15%
Corriente de arranque	34A
Unidades máx por MCB C16	14
Regulable	No
Fuente alimentación	Interna
Clase de protección	Clase I

DATOS ÓPTICOS

Ángulo de luz	Asimétrico
Tipo de difusor	Lente Óptica
Material del difusor	Policarbonato

DATOS MECÁNICOS

Material del cuerpo	Aluminio
Color del cuerpo	Gris RAL7001
Grado de protección IP	IP66
Grado de protección IK	IK09

DATOS FUNCIONALES

Temperatura de trabajo	-40ºC a 45ºC
Vida útil (L70B50 25º)	>184.000h

DATOS LOGÍSTICOS

Código EAN	8436546696292
Dimensiones equipo	385x160x95mm
Peso equipo	2,2 kg
Unidades por caja	1
Dimensiones caja	445x210x145mm
Peso caja	2,9 kg

DISTRIBUCIÓN

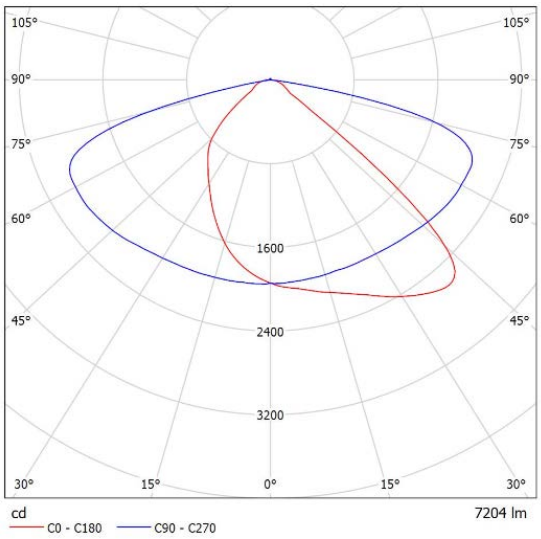
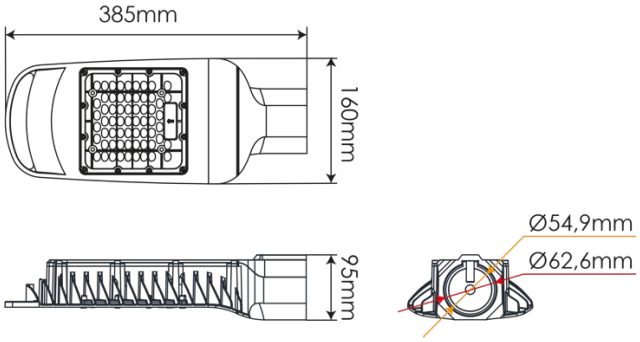
DIMENSIONES